ESTADO DO RIO GRANDE DO SUL

PREFEITURA MUNICIPAL DE MORRINHOS DO SUL / RS

PROJETO DE PAVIMENTAÇÃO

LOCAL: ACESSO A VILA TRÊS PASSOS

TRECHO: DA PRAÇA DA VILA TRES PASSOS EM DIREÇÃO A MORRO DO FORNO 750M

ÁREA: 5.450,00m²

PROJETO FINAL DE ENGENHARIA

2021

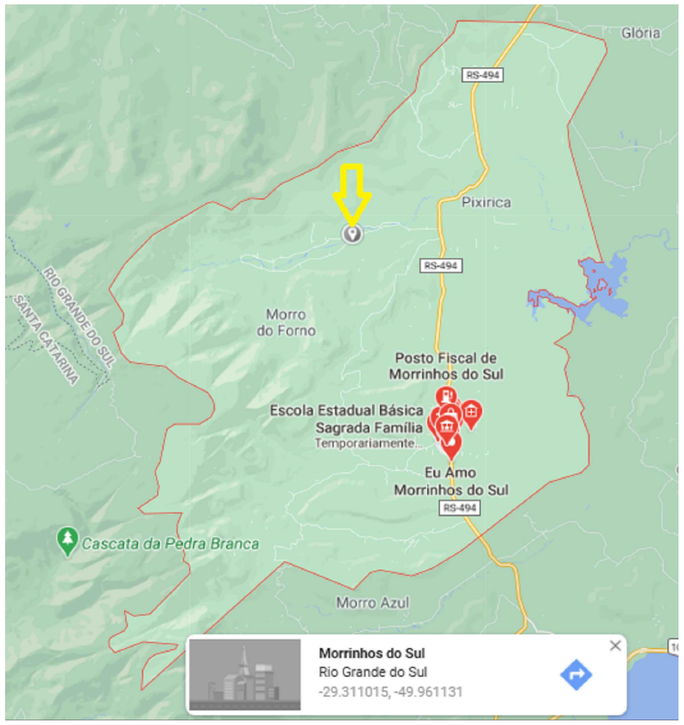

SITUAÇÃO
Sem Escala

Prefeitura Municipal de Morrinhos do Sul
Departamento Municipal de Trânsito
APROVADO
Diretor de Trânsito

PREFEITURA MUN. DE MORRINHOS DO SUL
Aprovação de Projeto e Licença para Construção.
Área: 5.450,00 Processo:
Morrinhos do Sul ___ de ___ de ___

LOCALIZAÇÃO
Sem Escala

Evelin Carlos Alves
CAU: A109615-7
Arquiteta e Urbanista

LEGENDA:

RUA A SER PAVIMENTADA

PREFEITURA MUNICIPAL DE MORRINHOS DO SUL

PROJETO: TÍTULO: PROJETO DE ENGENHARIA PAVIMENTAÇÃO ASFÁLTICA	TIPO: SITUAÇÃO E LOCALIZAÇÃO		DATA: 2021
LOCAL: Acesso á Vila Três Passos TRECHO: DA PRAÇA DA VILA TRÊS PASSOS EM DIREÇÃO A MORRO DO FORNO 750M ÁREA: 5.450,00m²	RESPONSÁVEL TÉCNICO: Engenheira Civil Paula de Oliveira Schaeffer CREA/RS 228787	PROPRIETÁRIO: Prefeitura Municipal Morrinhos do Sul	ESCALA:: Sem Escala PRANCHA: 01/06

PRANCHA A3 (420x297)

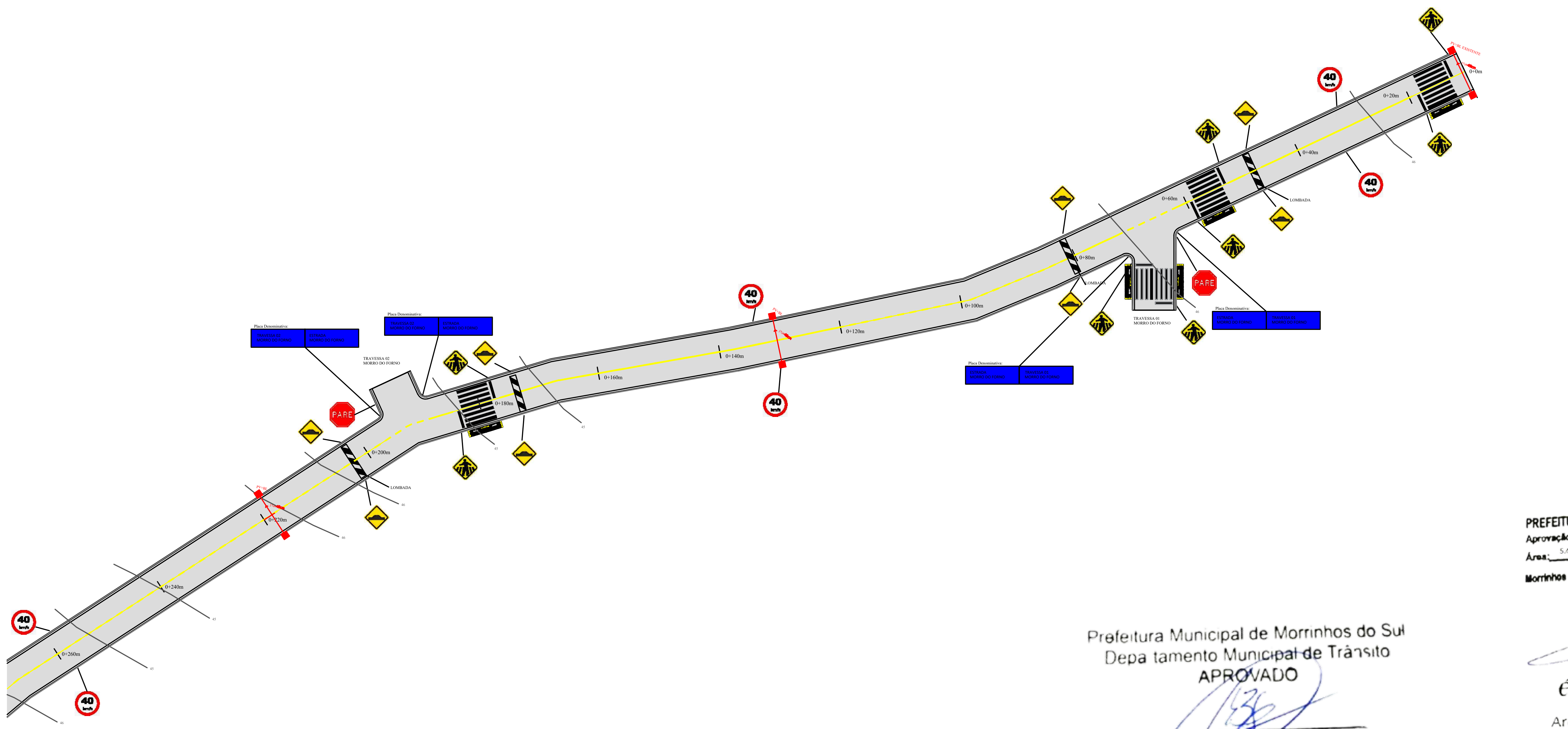

PREFEITURA MUN. DE MORRINHOS DO SUL
Aprovação de Projeto e Licença para Construção.
Área: 5.450,00 Processo:
Morrinhos do Sul ___ de ___ de ___

Prefeitura Municipal de Morrinhos do Sul
Departamento Municipal de Trânsito
APROVADO
Diretor de Trânsito

Evelin Carlos Alves
CAU: A103615-7
Arquiteta e Urbanista

N

PLANTA BAIXA - PAVIMENTAÇÃO E SINALIZAÇÃO

ESCALA: 1/1000

LEGENDA:

PLANTA BAIXA

- MEIO FIO EXISTENTE
- ÁREA DE PAVIMENTAÇÃO
- SINALIZAÇÃO NO EIXO (CONT.)
- SINALIZAÇÃO VERTICAL
- TRAVESSIA DE PEDESTRES
- RAMPA DE ACESSO

PREFEITURA MUNICIPAL DE MORRINHOS DO SUL

PROJETO: TÍTULO: PROJETO DE ENGENHARIA PAVIMENTAÇÃO ASFÁLTICA	TIPO: PROJETO DE PAVIMENTAÇÃO E SINALIZAÇÃO	DATA: 2021
LOCAL: Acesso á Vila Três Passos TRECHO: DA PRAÇA DA VILA TRÊS PASSOS EM DIREÇÃO A MORRO DO FORNO 750M ÁREA: 5.450,00m²	RESPONSÁVEL TÉCNICO: Engenheira Civil Paula de Oliveira Schaeffer CREA/RS 228787	PROPRIETÁRIO: Prefeitura Municipal Morrinhos do Sul
		ESCALA:: Sem Escala
		PRANCHA: 02/06

PRANCHA A3 (420x297)

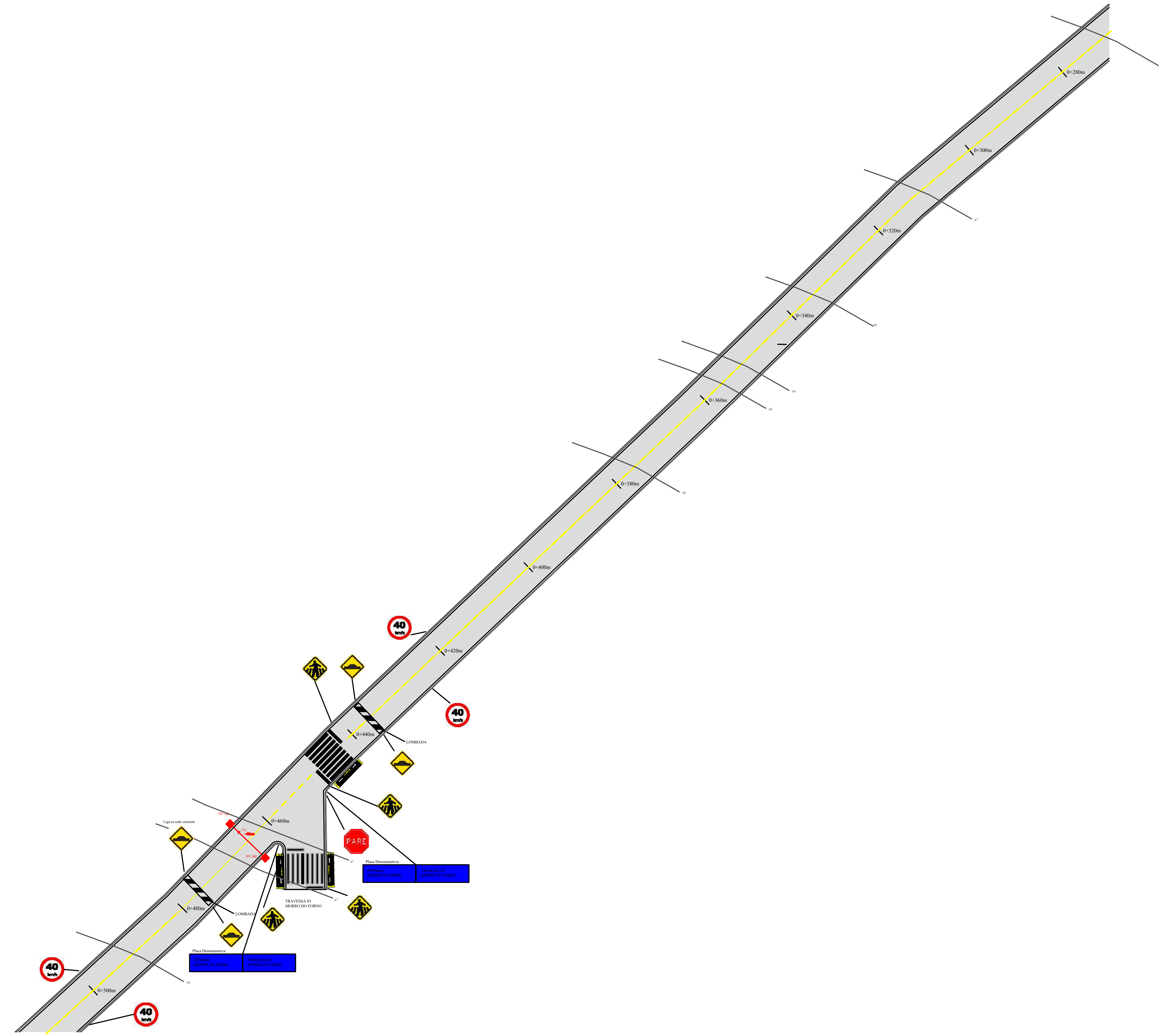

PREFEITURA MUN. DE MORRINHOS DO SUL
Aprovação de Projeto e Licença para Construção.
Área: 5.450,00 Processo:
Morrinhos do Sul ___ de ___ de ___

Prefeitura Municipal de Morrinhos do Sul
Departamento Municipal de Trânsito
APROVADO
Diretor de Trânsito

Évelin Carlos Alves
CAU: A103615-7
Arquiteta e Urbanista

N

PLANTA BAIXA - PAVIMENTAÇÃO E SINALIZAÇÃO

ESCALA: 1/1000

LEGENDA:

PLANTA BAIXA

- MEIO FIO EXISTENTE
- ÁREA DE PAVIMENTAÇÃO
- SINALIZAÇÃO NO EIXO (CONT.)
- SINALIZAÇÃO VERTICAL
- TRAVESSIA DE PEDESTRES
- RAMPA DE ACESSO

	PAVIMENTAÇÃO EM CBUQ
	MEIO FIO E SARJETA EM CONCRETO
PV+BL	POÇO DE VISITA (80X80cm) COM BOCA DE LOBO
1% ⌀40cm	REDE DE DRENAGEM EM TUBOS DE CONCRETO, COM INDICAÇÃO DE DECLIVIDADE E DN DA TUBULAÇÃO
0+000m	ESTACAS DO EIXO DA PISTA
	PINTURA REFLEXÍVA DO EIXO DA PISTA COM TACHÕES
	PISO TÁTIL DIRECIONAL E ALERTA
	PASSEIO EM CONCRETO ARMADO DESEMPENADO
	FAIXA DE PEDESTRES
	LOMBADA
	PLACAS DE SINALIZAÇÃO VIÁRIA
	REBAIXO DA CALÇADA E MEIO FIO PARA ACESSO DE VEÍCULOS
	REBAIXO DA CALÇADA E MEIO FIO PARA ACESSO DE PCD ÀS FAIXAS DE PEDESTRES
	PLACAS DENOMINATIVAS DE INÍCIO E FIM DE LOGRADOUROS PÚBLICOS
	CURVAS DE NÍVEL

PREFEITURA MUNICIPAL DE MORRINHOS DO SUL

PROJETO: TÍTULO: PROJETO DE ENGENHARIA PAVIMENTAÇÃO ASFÁLTICA	TIPO: PROJETO DE PAVIMENTAÇÃO E SINALIZAÇÃO	DATA: 2021
LOCAL: Acesso á Vila Três Passos TRECHO: DA PRAÇA DA VILA TRÊS PASSOS EM DIREÇÃO A MORRO DO FORNO 750M ÁREA: 5.450,00m²	RESPONSÁVEL TÉCNICO: Engenheira Civil Paula de Oliveira Schaeffer CREA/RS 228787 — PROPRIETÁRIO: Prefeitura Municipal Morrinhos do Sul	ESCALA:: Sem Escala PRANCHA: 03/06

PRANCHA A3 (420x297)

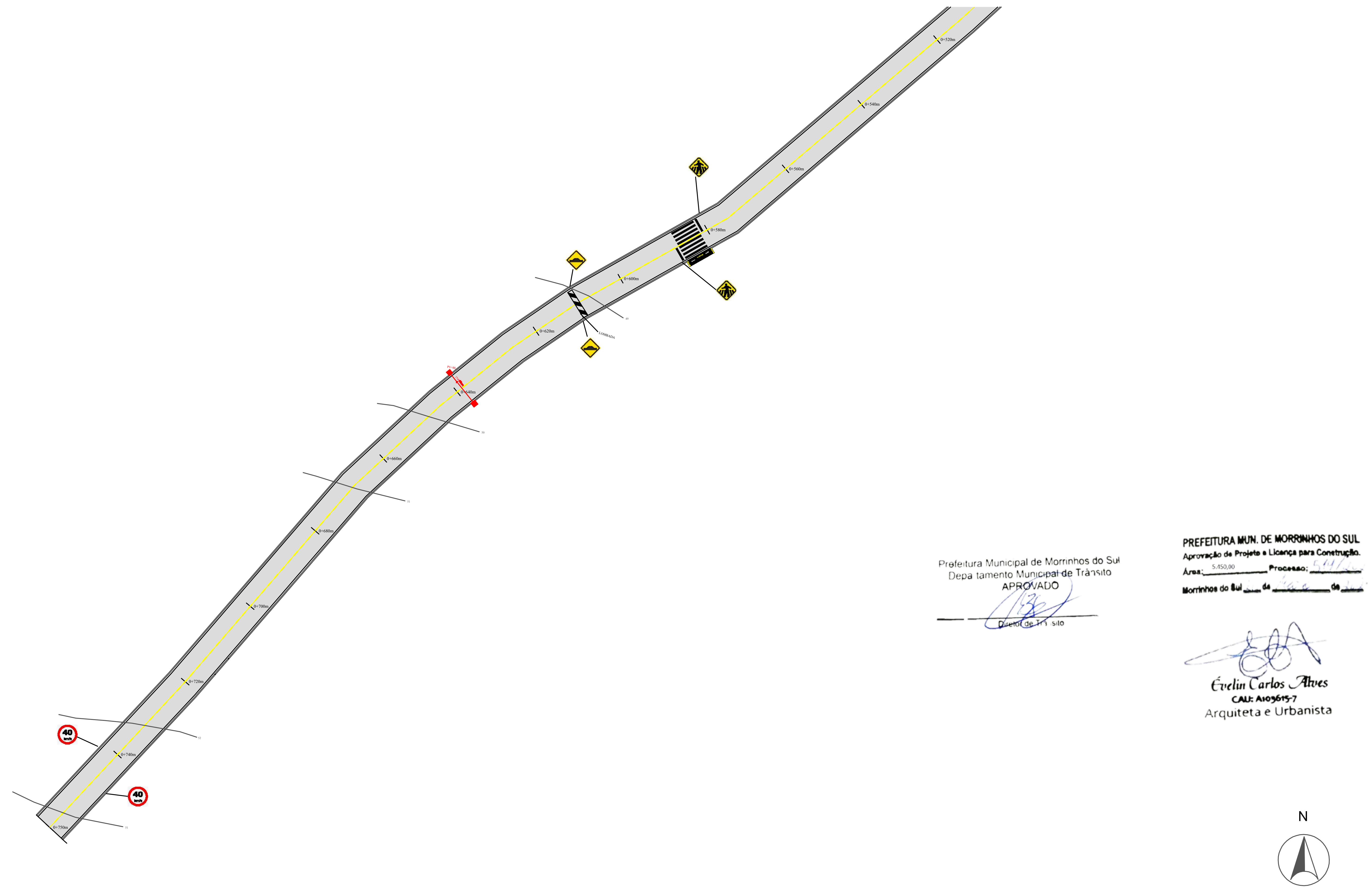

PLANTA BAIXA - PAVIMENTAÇÃO E SINALIZAÇÃO

ESCALA: 1/1000

LEGENDA:

PLANTA BAIXA
- MEIO FIO EXISTENTE
- ÁREA DE PAVIMENTAÇÃO
- SINALIZAÇÃO NO EIXO (CONT.)
- SINALIZAÇÃO VERTICAL
- TRAVESSIA DE PEDESTRES
- RAMPA DE ACESSO

	PAVIMENTAÇÃO EM CBUQ
	MEIO FIO E SARJETA EM CONCRETO
PV+BL	POÇO DE VISITA (80X80cm) COM BOCA DE LOBO
1% ⌀40cm	REDE DE DRENAGEM EM TUBOS DE CONCRETO, COM INDICAÇÃO DE DECLIVIDADE E DN DA TUBULAÇÃO
0+000m	ESTACAS DO EIXO DA PISTA
	PINTURA REFLEXÍVA DO EIXO DA PISTA COM TACHÕES
	PISO TÁTIL DIRECIONAL E ALERTA
	PASSEIO EM CONCRETO ARMADO DESEMPENADO
	FAIXA DE PEDESTRES
	LOMBADA
	PLACAS DE SINALIZAÇÃO VIÁRIA
	REBAIXO DA CALÇADA E MEIO FIO PARA ACESSO DE VEÍCULOS
	REBAIXO DA CALÇADA E MEIO FIO PARA ACESSO DE PCD ÀS FAIXAS DE PEDESTRES
	PLACAS DENOMINATIVAS DE INÍCIO E FIM DE LOGRADOUROS PÚBLICOS
	CURVAS DE NÍVEL

PREFEITURA MUNICIPAL DE MORRINHOS DO SUL

PROJETO:
TÍTULO: PROJETO DE ENGENHARIA PAVIMENTAÇÃO ASFÁLTICA

TIPO: PROJETO DE PAVIMENTAÇÃO E SINALIZAÇÃO

DATA: 2021

LOCAL: Acesso á Vila Três Passos

TRECHO: DA PRAÇA DA VILA TRÊS PASSOS EM DIREÇÃO A MORRO DO FORNO 750M

ÁREA: 5.450,00m²

RESPONSÁVEL TÉCNICO: Engenheira Civil Paula de Oliveira Schaeffer
CREA/RS 228787

PROPRIETÁRIO: Prefeitura Municipal Morrinhos do Sul

ESCALA:: Sem Escala

PRANCHA: 04/06

PRANCHA A3 (420x297)

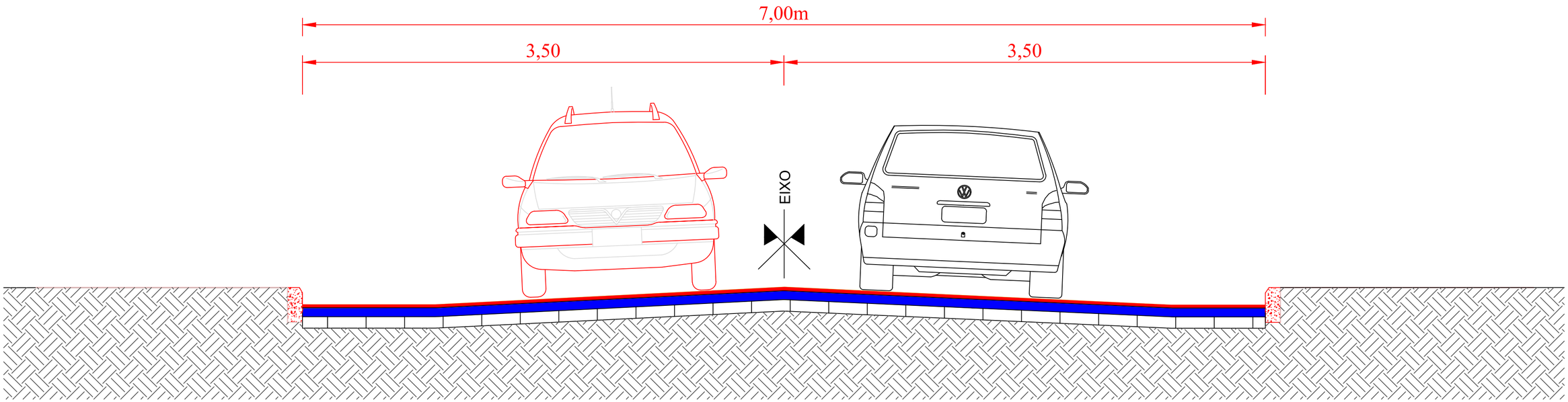

SEÇÃO TIPO DE PAVIMENTAÇÃO
SEM ESCALA

*Imprimação asfáltica com asfalto diluído tipo CM-30, com taxa de 1,2 l/m²

**Pintura de ligação com mistura composta de 50% água e 50% de emulsão asfáltica RR-2C com taxa de 0,9 l/m²

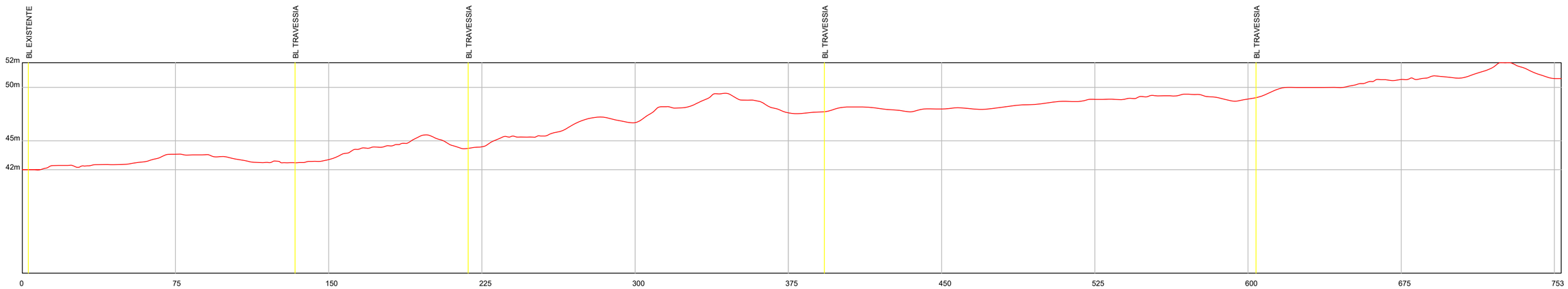

CORTE LONGITUDINAL
SEM ESCALA

Prefeitura Municipal de Morrinhos do Sul
Depa tamento Municipal de Trânsito
APROVADO
Diretor de Trânsito

PREFEITURA MUN. DE MORRINHOS DO SUL
Aprovação de Projeto e Licença para Construção.
Área: 5.450,00 Processo:
Morrinhos do Sul de de

LEGENDA:

- CAMADA DE C.B.U.Q. - (largura 5cm)
- CAMADA DE BASE (largura média 20cm)
- BASE SAIBRO EXISTENTE
- SUB - LEITO
- PERFIL NATURAL DO TERRENO

QUADRO DE QUANTITATIVOS 0+000m À 0+750m

INFORMAÇÕES:	Morro do Forno
EXTENSÃO DO TRECHO:	750m
LARGURA DA PISTA:	7m
ÁREA de PAVIMENTAÇÃO:	5.450m²
ESPESSURA DA BASE:	20cm
VOLUME DA BASE:	1.090,00m³
ESPESSURA DE CBUQ:	5cm
VOLUME DE CBUQ:	250,00m³
COMPRIMENTO DE MEIO FIO:	1.560m

PRANCHA A3 (420x297)

PREFEITURA MUNICIPAL DE MORRINHOS DO SUL

Évelin Carlos Alves
CAU: A106615-7
Arquiteta e Urbanista

PROJETO: TÍTULO: PROJETO DE ENGENHARIA PAVIMENTAÇÃO ASFÁLTICA	TIPO: CORTES LONGITUDINAL E TRANSVERSAL		DATA: 2021
LOCAL: Acesso á Vila Três Passos TRECHO: DA PRAÇA DA VILA TRÊS PASSOS EM DIREÇÃO A MORRO DO FORNO 750M ÁREA: 5.450,00m²	RESPONSÁVEL TÉCNICO: Engenheira Civil Paula de Oliveira Schaeffer CREA/RS 228787	PROPRIETÁRIO: Prefeitura Municipal Morrinhos do Sul	ESCALA:: Sem Escala PRANCHA: 05/06

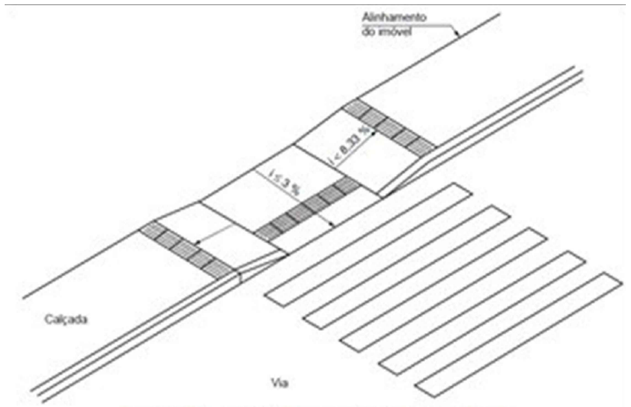

DETALHE ACESSIBILIDADE (AC)

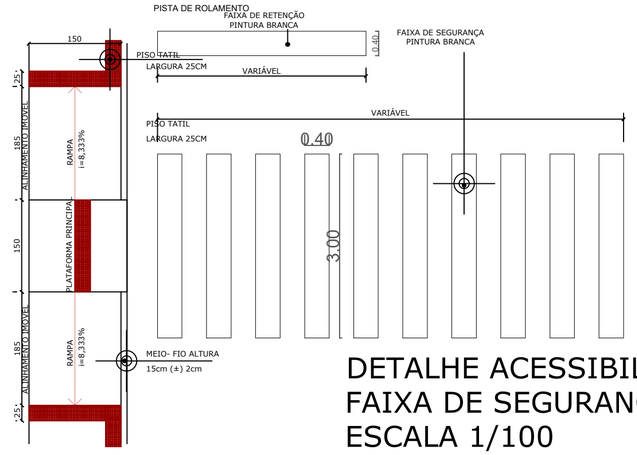

DETALHE ACESSIBILIDADE (AC)
FAIXA DE SEGURANÇA RET. RAMPA
ESCALA 1/100

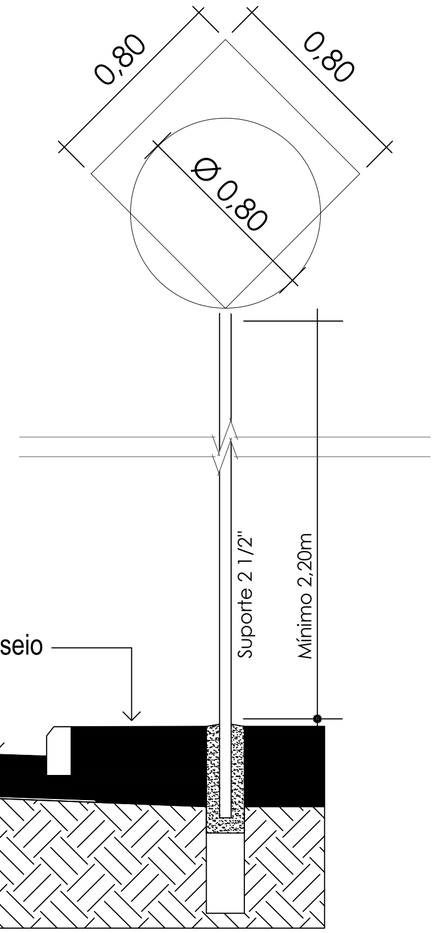

DETALHE POSICIONAMENTO DE PLACAS
ESCALA: 1/25

E:\Morro do Forno\documentação siconv\Nova Imagem (2).bmp

CORTE DA LOMBADA

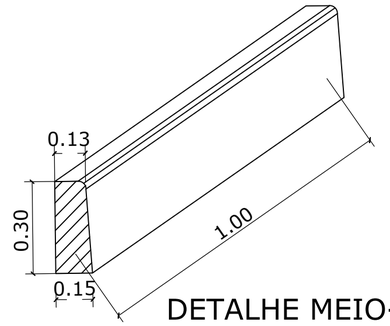

DETALHE MEIO-FIO
CONCRETO VIBRADO
ESCALA: 1/20

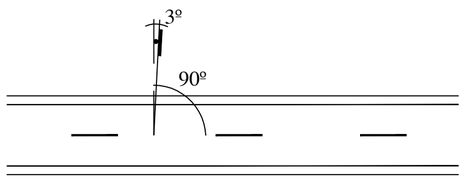

CORREÇÃO ANGULAR PARA
EVITAR OFUSCAMENTO
ESCALA: 1/25

PREFEITURA MUN. DE MORRINHOS DO SUL
Aprovação de Projeto e Licença para Construção.
Área: 5.450,00 Processo:
Morrinhos do Sul, de de

Prefeitura Municipal de Morrinhos do Sul
Depa tamento Municipal de Trânsito
APROVADO
Diretor de Trânsito

Évelin Carlos Alves
CAU: A109615-7
Arquiteta e Urbanista

LEGENDA:

PREFEITURA MUNICIPAL DE MORRINHOS DO SUL

PROJETO: TÍTULO: PROJETO DE ENGENHARIA PAVIMENTAÇÃO ASFÁLTICA	TIPO: DETALHAMETO SINALIZAÇÃO		DATA: 2021
LOCAL: Acesso á Vila Três Passos TRECHO: DA PRAÇA DA VILA TRÊS PASSOS EM DIREÇÃO A MORRO DO FORNO 750M ÁREA: 5.450,00m²	RESPONSÁVEL TÉCNICO: Engenheira Civil Paula de Oliveira Schaeffer CREA/RS 228787	PROPRIETÁRIO: Prefeitura Municipal Morrinhos do Sul	ESCALA:: Sem Escala PRANCHA: 06/06

PRANCHA A3 (420x297)